Instrukcje użytkowania

HOME DELUXE
WIR MACHEN DEIN ZUHAUSE

Ławka drewniana LORA



Oryginalna instrukcja obsługi

Zaprojektowany w Niemczech

WAŻNE:
ZACHOWAĆ DO WYKORZYSTANIA W PRZYSZŁOŚCI.
PRZECZYTAJ UWAŻNIE!

Spis treści

1. Informacje ogólne ... 3
1.1. Przegląd produktów ... 3
1.2. Uwagi ogólne ... 3
1.3. Gwarancja ... 3
2. Informacje dotyczące instrukcji użytkowania ... 4
2.1. Dostępność instrukcji obsługi ... 4
2.2. Grupy docelowe instrukcji użytkowania ... 4
2.3. Informacje na temat tłumaczenia ... 4
2.4. Wyjaśnienie symboli ... 4
2.5. Ogólne informacje dotyczące instrukcji obsługi ... 5
2.6. Przeznaczenie ... 5
2.7. Ogólne instrukcje bezpieczeństwa ... 5
3. Cechy produktu ... 6
3.1. Dane techniczne ... 6
3.2. Opis produktu ... 7
4. Zakres dostawy ... 7
5. Montaż ... 8
5.1. Instrukcje bezpieczeństwa ... 8
5.2. Struktura produktu ... 8
6. Zastosowanie ... 10
6.1. Instrukcje bezpieczeństwa ... 10
6.2. Pierwsze uruchomienie ... 10
6.3. Działanie ... 10
6.4. Miejsce przechowywania ... 10
7. Rozwiązywanie problemów ... 10
8. Czyszczenie i pielęgnacja ... 11

8.1. Instrukcje bezpieczeństwa 11
9. Demontaż 11
9.1. Instrukcje bezpieczeństwa 11
10. Usuwanie odpadów 11
10.1. Informacje ogólne 11

Szanowny kliencie,

Dziękujemy za wybranie produktu **Home Deluxe GmbH**. Mamy nadzieję, że spodoba Ci się Twoja nowa drewniana ławka LORA.

Instrukcja obsługi stanowi pomoc w instalacji, uruchomieniu, obsłudze i konserwacji produktu. Instrukcję obsługi i instrukcje bezpieczeństwa należy przeczytać uważnie i w całości. Należy przestrzegać tych instrukcji, aby uniknąć zagrożeń.

1. Informacje ogólne

1.1. Przegląd produktów

Drewniana ławka LORA| ID przedmiotu: 27896| ID wariantu: 72637

Ławka drewniana LORA naturalna 50 cm- Opakowanie 1 z 1| ID przedmiotu: 27895 | ID wariantu: 72636

Drewniana ławka LORA Black 50 cm- Opakowanie 1 z 1| ID przedmiotu: 27892 | ID wariantu: 72633

Ławka drewniana LORA naturalna 78 cm- Opakowanie 1 z 1| ID przedmiotu: 27894 | ID wariantu: 72636

Drewniana ławka LORA Black 78 cm- Opakowanie 1 z 1| ID przedmiotu: 27891 | ID wariantu: 72632

Ławka drewniana LORA naturalna 110 cm- Opakowanie 1 z 1| ID przedmiotu: 27893 | ID wariantu: 72634

Ławka drewniana LORA Black 110 cm- Opakowanie 1 z 1| ID przedmiotu: 27890 | ID wariantu: 72631

1.2. Uwagi ogólne

Aby spełnić nasze roszczenia, stale poprawiamy jakość, upraszczamy instalację i obsługę oraz dostosowujemy produkty do wymagań klientów. W związku z tymi zmianami aktualną wersję instrukcji obsługi można znaleźć na naszej stronie internetowej.

Termin "produkt" jest używany w instrukcji obsługi "Ławki drewnianej LORA".

1.3. Gwarancja

Ustawowa odpowiedzialność za wady i prawa gwarancyjne obowiązują od daty zakupu.
Home Deluxe GmbH nie ponosi odpowiedzialności za szkody spowodowane nieprzestrzeganiem instrukcji obsługi. Reklamacje wynikające z niewłaściwej instalacji lub użytkowania nie są objęte gwarancją. W przypadku wad produktu należy skontaktować się pisemnie z naszym działem obsługi klienta, podając nazwę produktu, numer seryjny i zdjęcie tabliczki znamionowej:

Home Deluxe GmbH
Schanzeweg 2
32312 Lübbecke
Niemcy
Tel: +49 (0)5743 6181-0
www.home-deluxe-gmbh.de

W przypadku dalszych pytań prosimy o kontakt z naszym działem obsługi klienta za pośrednictwem formularza kontaktowego.

2. Informacje dotyczące instrukcji obsługi

2.1. Dostępność instrukcji obsługi

Instrukcja obsługi jest częścią produktu i powinna być przechowywana w całości i w bezpośrednim sąsiedztwie produktu.

2.2. Grupy docelowe instrukcji użytkowania

Instrukcje użytkowania muszą być przeczytane i przestrzegane przez każdą osobę zaangażowaną w jedną z poniższych czynności lub zastosowań:

- Rozpakowywanie
- Montaż / instalacja
- Uruchomienie / obsługa
- Konserwacja / kontrola / pielęgnacja
- Rozwiązywanie problemów / naprawa
- Usuwanie odpadów

2.3. Informacje na temat tłumaczenia

Oryginalna instrukcja obsługi została napisana w języku niemieckim. Każdy inny dostępny język jest tłumaczeniem wersji niemieckiej.

2.4. Wyjaśnienie symboli

Symbol	Wyjaśnienie symboli
	**OSTRZEŻENIE** Symbol wskazuje na możliwe zagrożenia, które mogą prowadzić do śmierci lub poważnych obrażeń. Przed wykonaniem odpowiedniego kroku instalacji lub zastosowania należy zapoznać się z odpowiednią uwagą.
	**INFORMACJA / UWAGA** Symbol zawiera ważne informacje i wskazuje uszkodzenia materiału. Należy ich przestrzegać przed wykonaniem odpowiedniego kroku instalacji lub zastosowania, aby zrozumieć problemy i uniknąć uszkodzeń.
	**Przeczytaj instrukcję obsługi** Symbol oznacza, że przed montażem/instalacją i/lub uruchomieniem urządzenia należy uważnie przeczytać instrukcję obsługi.
	**Kruchy** Symbol wskazuje, że produkt jest delikatny.

2.5. Ogólne informacje dotyczące instrukcji obsługi

Instrukcja obsługi dotyczy drewnianej ławki LORA. Zawiera ona ważne informacje dotyczące montażu, obsługi, konserwacji i czyszczenia. Przed rozpoczęciem użytkowania produktu należy dokładnie zapoznać się z instrukcją obsługi, a w szczególności z instrukcjami dotyczącymi bezpieczeństwa; instrukcję obsługi należy przechowywać w bezpiecznym miejscu. Produkt należy użytkować wyłącznie w sposób opisany w niniejszej instrukcji obsługi, aby zapobiec przypadkowym obrażeniom lub uszkodzeniom. W przypadku przekazania produktu osobom trzecim należy również przekazać niniejszą instrukcję obsługi.

2.6. Przeznaczenie

Produkt jest wysokiej jakości, trwały i przeznaczony lub odpowiedni wyłącznie do użytku prywatnego w rozsądnym i zwyczajowym zakresie. Ponadto nasz produkt **nie jest** przeznaczony do użytku komercyjnego.
Produkt został zaprojektowany jako ławka do użytku wewnętrznego i zewnętrznego.
Produktu należy używać wyłącznie w sposób opisany w niniejszej instrukcji obsługi. Każde inne użycie jest uważane za nieprawidłowe i może skutkować uszkodzeniem mienia lub obrażeniami ciała. Producent nie ponosi odpowiedzialności za szkody spowodowane niewłaściwym lub nieprawidłowym użytkowaniem.

2.7. Ogólne instrukcje bezpieczeństwa

Ogólne ostrzeżenia o zagrożeniach



- Nieprawidłowa obsługa może prowadzić do poważnych obrażeń ciała i szkód materialnych.
- Produkt należy instalować **tylko** wtedy, gdy zakres dostawy jest kompletny i w idealnym stanie.
- Należy upewnić się, że wszystkie części są nieuszkodzone i prawidłowo zamontowane. Nieprawidłowy montaż grozi obrażeniami. Uszkodzone części mogą mieć wpływ na bezpieczeństwo i działanie.
- Nie wolno usuwać wyposażenia ochronnego zamontowanego przez producenta.
- Produkt należy umieszczać wyłącznie na bezpiecznej, równej i twardej powierzchni.
- Nie należy wprowadzać żadnych zmian w produkcie.
- Sprawdzaj mocowanie w regularnych odstępach czasu.
- Produkt należy zawsze przechowywać w suchym miejscu, z dala od płynów.
- Naprawy mogą być przeprowadzane wyłącznie po konsultacji z działem obsługi klienta i zgodnie z instrukcjami, w przeciwnym razie wszelkie roszczenia gwarancyjne zostaną unieważnione.

Niebezpieczeństwo dla dzieci



- Dzieci należy trzymać z dala od materiałów opakowaniowych. Istnieje ryzyko uduszenia!
- Podczas montażu produktu należy trzymać dzieci z dala od miejsca montażu. Zakres dostawy zawiera małe części, które mogą zostać połknięte lub spowodować poważne obrażenia.
- **Ryzyko przewrócenia!** Produkt nie jest zabawką dla dzieci, ścianką wspinaczkową ani sprzętem sportowym. Poszczególne elementy produktu mogą się przewrócić, gdy są obciążone z jednej strony, co może spowodować śmierć.
- Dzieci mogą zranić się podczas zabawy produktem lub podciągania się na nim.
- Wyjaśnij dzieciom, jak prawidłowo korzystać z produktu i nigdy nie pozostawiaj ich bez nadzoru podczas zabawy.
- Upewnij się, że małe dzieci nie wkładają małych części do ust.

Ryzyko obrażeń

Niewłaściwe obchodzenie się z produktem może prowadzić do obrażeń.



- Nie należy wprowadzać żadnych zmian konstrukcyjnych w produkcie. Wszelkie modyfikacje muszą być autoryzowane na piśmie przez producenta i przeprowadzane zgodnie z instrukcjami.
- Jeśli produkt jest uszkodzony, nie wolno go używać. Uszkodzone części należy naprawić lub wymienić na oryginalne części zamienne.
- Należy upewnić się, że produkt jest zamontowany na stałe i bezpiecznie, aby uniknąć obrażeń.

Ryzyko uszkodzenia



- Niewłaściwe obchodzenie się z produktem może prowadzić do jego uszkodzenia.
- Nie należy otwierać opakowania ostrymi przedmiotami (np. nożami, nożyczkami itp.), ponieważ może to spowodować uszkodzenie produktu. Zachować ostrożność podczas otwierania.
- Nie używać produktu w pobliżu źródeł ciepła lub otwartego ognia.
- Chronić produkt przed bezpośrednim światłem i promieniami słonecznymi.
- Aby uniknąć odbarwienia tkaniny, produkt należy umieścić w odległości co najmniej 40 cm od grzejników i wszelkich źródeł ciepła.
- Nie należy umieszczać produktu bezpośrednio przy ścianie; należy zachować odległość co najmniej 30 cm od ścian.

Zagrożenie wybuchem



- **Przestroga**: Wewnątrz produktu nie należy przechowywać substancji łatwopalnych, palnych lub wybuchowych. Wysoce łatwopalne substancje mogą się zapalić.

3. Cechy produktu

3.1. Dane techniczne

Ławka drewniana LORA	**50 cm**	**78 cm**	**110 cm**
Wymiary (szer. x gł. x wys.)	50 x 40 x 42 cm	78 x 40 x 42 cm	110 x 40 x 42 cm
Kolor	Natura, czarny	Natura, czarny	Natura, czarny
Materiał	Drewno sosnowe	Drewno sosnowe	Drewno sosnowe
Grubość drewna	2,3 cm	2,3 cm	2,3 cm
Waga	6,9 kg	8,3 kg	9,8 kg

3.2. Opis produktu

Postaw na stylowe akcenty z ławką LORA w eleganckiej czerni!

Wykonana z wysokiej jakości drewna sosnowego i wykończona przyjazną dla środowiska farbą na bazie wody, ławka ta zachwyca minimalistycznym designem i nowoczesnym wyglądem. Przezroczyste, poziome drewniane panele nadają ławce strukturalny, architektoniczny wygląd, a głęboki, matowy czarny kolor wnosi współczesną elegancję do każdego pomieszczenia. Czy to w strefie wejściowej, jako siedzisko w jadalni, czy jako element dekoracyjny na patio - LORA stylowo dopasowuje się do każdej koncepcji aranżacji wnętrz.

Dostępna w trzech różnych długościach, LORA oferuje szeroki zakres możliwych zastosowań - od kompaktowych rozwiązań do przedpokoju po przestronne ławki w jadalni lub ogrodzie. Solidna, nowoczesna i ponadczasowa - idealny wybór dla miłośników designu.

4. Zakres dostawy

W momencie dostawy należy sprawdzić opakowanie pod kątem uszkodzeń zewnętrznych. Ponadto, natychmiast po rozpakowaniu należy sprawdzić, czy zakres dostawy jest kompletny oraz czy produkt i wszystkie jego komponenty są w idealnym stanie. Produkt należy montować wyłącznie wtedy, gdy zakres dostawy jest kompletny i nieuszkodzony.

Ławka drewniana LORA

Nie.	Opis	Ilość	Zdjęcie
1	Kanapa	1	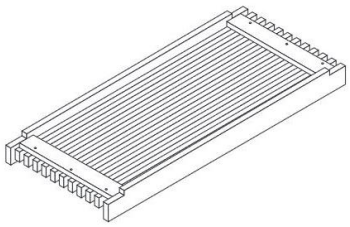
2	Rama	2	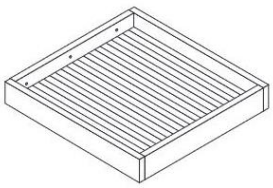
A	Śruba 6 x 30 mm	6	
B	Śruba 3,5 x 16 mm	16	
C	Złącze kątowe	4	
D	Okładka	4	

5. Montaż

5.1. Instrukcje bezpieczeństwa

Należy zapoznać się ze wszystkimi informacjami dotyczącymi zdrowia i bezpieczeństwa.

Ryzyko obrażeń
Nieprawidłowa obsługa podczas instalacji może prowadzić do obrażeń

- Liczba paczek może się różnić w zależności od zamówienia. Należy upewnić się, że paczki są otwierane od góry. Podczas otwierania paczek należy zachować szczególną ostrożność.
- Natychmiast po rozpakowaniu należy sprawdzić, czy zakres dostawy jest kompletny oraz czy produkt i wszystkie jego części są w idealnym stanie.
- Produkt należy instalować **tylko** wtedy, gdy zakres dostawy jest kompletny i w idealnym stanie.
- Produkt należy umieszczać wyłącznie na bezpiecznej, równej i twardej powierzchni.
- Błędy obsługi, błędy montażowe lub uszkodzenia spowodowane montażem nie są objęte gwarancją.
- Do montażu produktu wymagane są co najmniej 2 osoby.
- Podczas montażu należy nosić odzież ochronną, taką jak obuwie ochronne i rękawice ochronne.
- **Chcielibyśmy podkreślić, że Home Deluxe GmbH nie ponosi żadnych kosztów instalacji lub usług ręcznych - takich jak koszty elektryka lub porównywalne koszty specjalistyczne.**

5.2. Struktura produktu

Produkt jest dostarczany w stanie rozmontowanym i można go zmontować przy niewielkim wysiłku. Należy dokładnie przestrzegać instrukcji montażu. Nieprzestrzeganie instrukcji nie gwarantuje prawidłowego działania i bezpieczeństwa produktu.

Wymagane narzędzia

	Nóż tnący		Taśma miernicza
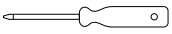	Śrubokręt		

UWAGA

- Należy uważnie przeczytać poniższe instrukcje.
- Podczas instalacji należy przechylać poszczególne komponenty. Podczas przechylania należy upewnić się, że spoczywają one na miękkiej powierzchni (np. kocu), aby zapobiec uszkodzeniu pokrywy.
- Zamontuj produkt w miejscu, w którym zostanie zainstalowany.
- Materiał montażowy i akcesoria są dołączone do elementów / pudełek.

Drewniana konstrukcja ławki LORA

Ilustracja	Stopień rozbudowy
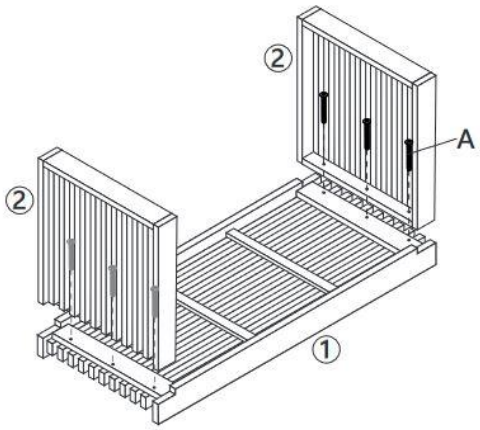	- Zamontuj dwie ramy (**2**) do ławki (**1**).
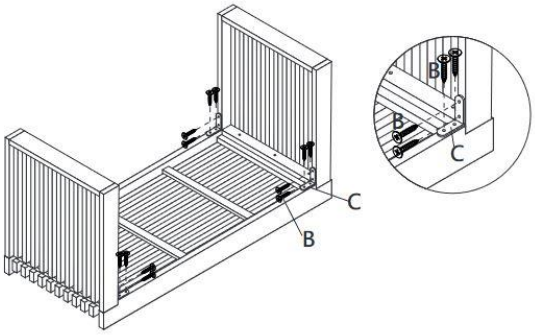	- Skręć oba elementy za pomocą złącza kątowego (**C**) i śrub (**B**).
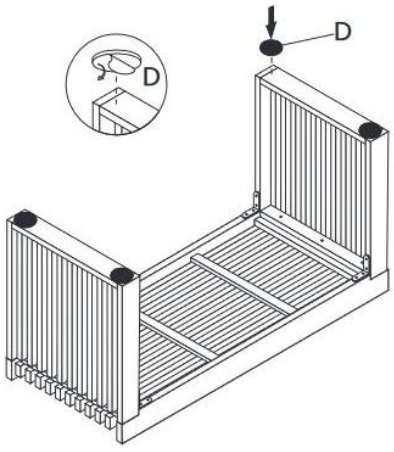	- Przyklej osłony do ramy pod spodem.
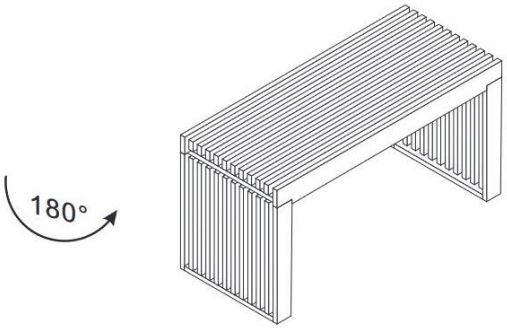	- Po odwróceniu ławki montaż jest zakończony.

6. Zastosowanie

6.1. Instrukcje bezpieczeństwa

Należy uważnie przeczytać poniższe informacje dotyczące zdrowia i bezpieczeństwa.

Ryzyko obrażeń
Nieprawidłowa obsługa podczas pracy może prowadzić do obrażeń



- Nie używaj uszkodzonego produktu.
- Nie należy wprowadzać żadnych zmian w produkcie.
- **Ryzyko przewrócenia i upadku!** Produkt nie jest zabawką dla dzieci, ścianką wspinaczkową ani sprzętem sportowym. Poszczególne elementy produktu mogą się przewrócić, gdy są obciążone z jednej strony, co może spowodować śmierć.
- Dzieci mogą zranić się podczas zabawy produktem lub podciągania się na nim.
- **Ryzyko uduszenia!** Upewnić się, że podczas montażu w pobliżu nie znajdują się dzieci ani zwierzęta.
- Przed każdym użyciem należy sprawdzić produkt pod kątem widocznych uszkodzeń.
- Sprawdzaj połączenia i mocowania w regularnych odstępach czasu.

6.2. Pierwsze uruchomienie

Przed pierwszym użyciem produktu należy sprawdzić, czy nie jest on uszkodzony. Produkt może być używany tylko wtedy, gdy jest nieuszkodzony.

6.3. Działanie

Sprawdź przed użyciem produktu,

- właściwy stan.
- że ramy są mocno połączone.

6.4. Miejsce przechowywania



- Produkt należy przechowywać wyłącznie w suchych, chronionych przed czynnikami atmosferycznymi i dobrze wentylowanych pomieszczeniach.

7. Rozwiązywanie problemów

Jeśli podczas pracy urządzenia wystąpią następujące usterki, należy sprawdzić ich przyczyny, korzystając z poniższej tabeli. Jeśli usterki nie można usunąć za pomocą wymienionych środków, należy wyłączyć produkt z eksploatacji.

Błąd	Możliwa przyczyna	Rozwiązanie
Produkt chwieje się lub wibruje	- Produkt stoi na nierównych powierzchniach	- Umieść produkt na równej powierzchni
	- Rama poluzowała się	- Dokręcanie ramy

Jeśli wystąpi inny problem z produktem, prosimy o kontakt.

8. Czyszczenie i pielęgnacja

8.1. Instrukcje bezpieczeństwa

Ryzyko obrażeń
Niewłaściwa obsługa podczas pracy może prowadzić do uszkodzeń



- Usuń wszystkie zabrudzenia tak szybko, jak to możliwe. (Im dłużej czekasz, tym trudniej jest usunąć brud).
- Aby usunąć niechciane zabrudzenia lub włosy, wystarczy odkurzyć produkt.
- Regularna pielęgnacja może zapobiec uporczywym zapachom.
- Produkt należy regularnie czyścić i pielęgnować, niezależnie od widocznych plam.

9. Demontaż

9.1. Instrukcje bezpieczeństwa

Ryzyko obrażeń
Niewłaściwe obchodzenie się z urządzeniem podczas demontażu może prowadzić do obrażeń.



- Przed demontażem należy zabezpieczyć produkt przed upadkiem.

Demontaż produktu należy przeprowadzić w kolejności odwrotnej do montażu. (**patrz rozdział Montaż**)

10. Usuwanie odpadów

10.1. Informacje ogólne



- Produkt i wszystkie jego komponenty należy utylizować zgodnie z lokalnymi i krajowymi przepisami, aby zapobiec szkodom dla środowiska.
- Nasze opakowania są wykonane z materiałów przyjaznych dla środowiska. Mogą one zostać poddane recyklingowi i w ten sposób służyć jako cenne surowce. Materiały opakowaniowe (karton, zabrudzone opakowania itp.) należy utylizować oddzielnie i profesjonalnie, zgodnie z obowiązującymi przepisami krajowymi.
- W razie wątpliwości dotyczących utylizacji należy skontaktować się z producentem.
- Informacje na temat prawidłowej utylizacji można również uzyskać w lokalnych centrach utylizacji odpadów

Home Deluxe GmbH
Schanzeweg 2
32312 Lübbecke
Niemcy
Tel: +49 (0)5743 6181-0
www.home-deluxe-gmbh.de

ga-421-00-lora
2025/05